R 軸不旋轉氣缸

Products Contents 產品目錄

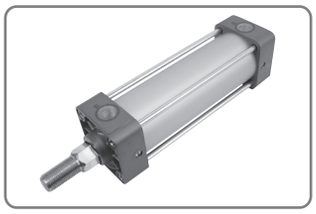

ALR 軸不旋轉柱型標準氣缸 Ø40~Ø100 ..... P.219

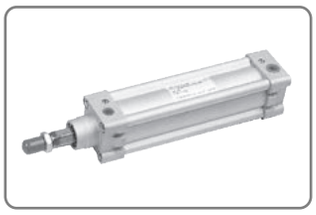

AMR 軸不旋轉米字管標準氣缸 Ø32~Ø100 ..... P.222

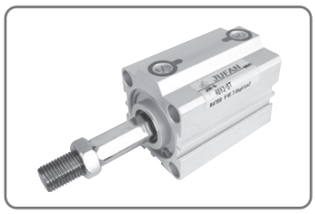

JIR 軸不旋轉薄型氣缸 Ø20~Ø100 ..... P.225

SUR 軸不旋轉圓型氣缸 Ø20~Ø40 ..... P.229

ALR 軸不旋轉柱型標準氣缸

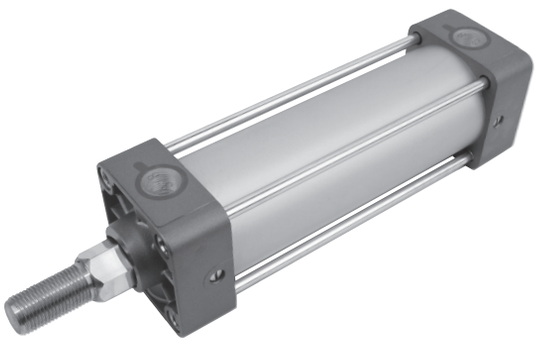

- 一般標準型(圓軸)氣缸,作動時因流體的流動與摩擦因素,會造成軸心旋轉.若軸心改為非圓軸即可避免
- 軸不旋轉氣缸採用六角形搭配六角形襯套及軸封

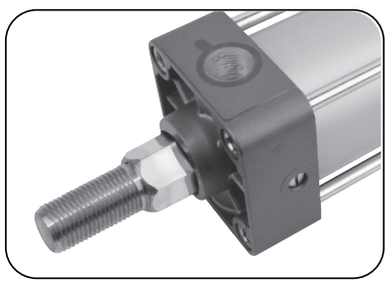

成品訂購表示

ALR	A		SD	50	100ST			T×n
氣缸系列	氣缸種類	氣缸形式	安裝形式	內徑	行程	連結座	軸端接頭	感應開關
軸不旋轉柱型標準氣缸	A:複動氣缸 C:雙軸氣缸 D:雙軸前進可調氣缸	空白:標準品(無感應) G:感應式 H:軸附防塵套 J:耐熱/耐酸鹼	SD:基本型 FA:前法蘭型 FB:後法蘭型 LA:徑向腳座型 LB:軸向腳座型 CA:單山型 CB:雙山型 CC:短單山型 TC:中間砲耳型 注:雙軸與雙軸前進可調氣缸限:SD,FA,FB,LA,LB,TC,	40:40mm 50:50mm 63:63mm 80:80mm 100:100mm	無標準行程	CB-BK:雙山連結座 TC-BK:中間砲耳連結座	Y:Y接頭附銷 I:I接頭 PIN:銷 PHS:魚眼接頭 KGT:浮動接頭	規格:JFS01 T:2條出線,標準線長2米(注:常用規格) P:PNP,3條出線,標準線長2米 N:NPN,3條出線,標準線長2米 n:數量 註:訂單有G記號,沒有Txn記號:表示氣缸只附感應磁石,不附感應開關 JFS01

⚠空白欄:表示標準品,訂購時無需標注

備註:TC如需加感應開關,行程需100ST以上(不包含100ST)。

內部構造與零件名稱

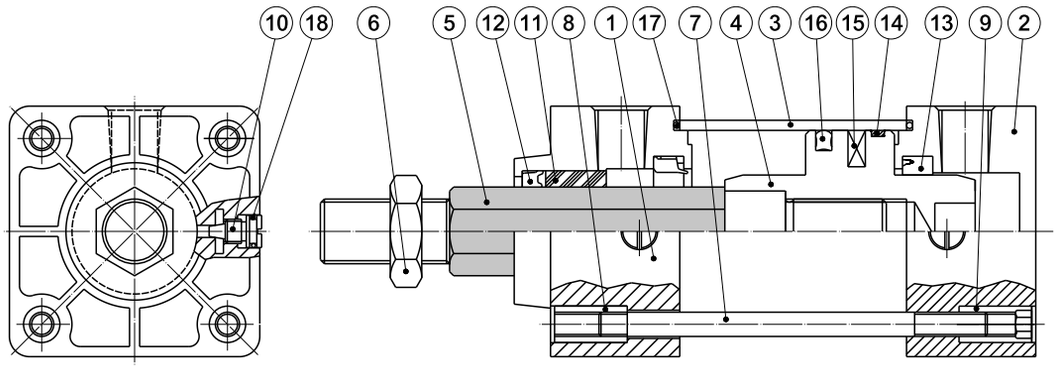

記號	零件名稱	數量	記號	零件名稱	數量
①	前蓋	1	⑩	緩衝螺絲	2
②	後蓋	1	⑪	粉末銅襯	1
③	缸管	1	⑫	活塞桿封套	1
④	活塞	1	⑬	緩衝封套	2
⑤	活塞桿	1	⑭	活塞耐磨環	1
⑥	活塞桿帽	1	⑮	感應磁石	1
⑦	固定柱	4	⑯	活塞封套	1
⑧	前蓋固定柱帽(全內牙)	4	⑰	端蓋O型環	2
⑨	後蓋固定柱帽(內六角)	4	⑱	緩衝螺絲O型環	2

外部尺寸圖

● ALR-A-SD基本型

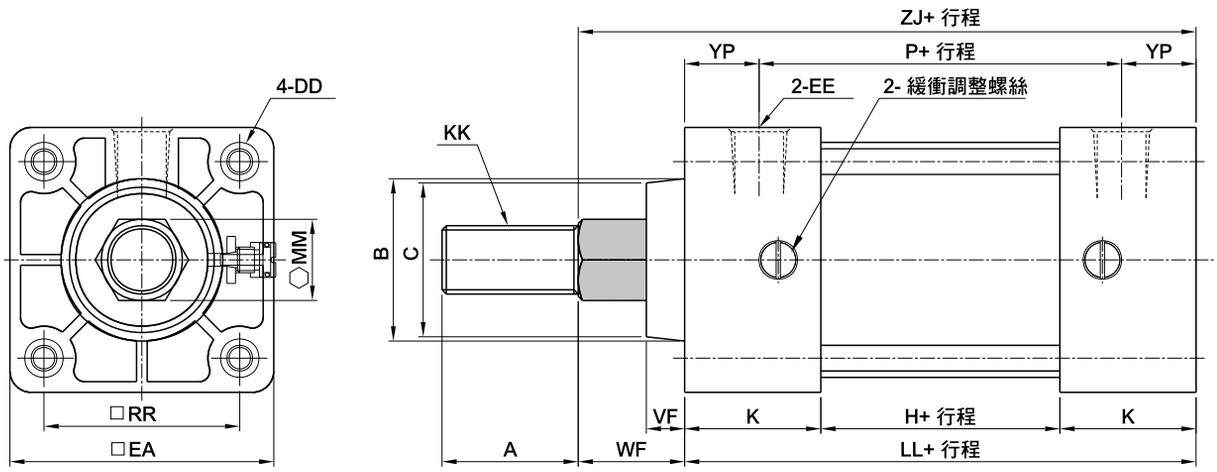

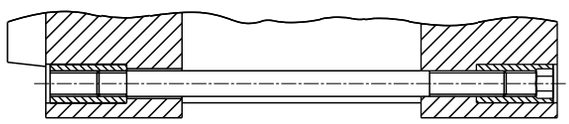

SD 型之兩端固定柱帽安裝方式

● 附感應開關 (ALR-AG)

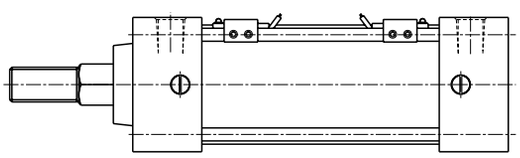

註：外部尺寸與上圖相同

- 活塞加裝塑膠永久磁石
- 缸管外部附感應開關

● 軸附防塵套(ALR-AH)

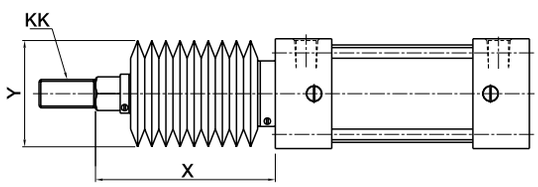

X = 活塞桿縮回之長度

訂購表示請註明材質

- N: 橡膠
- V: 耐熱 / 耐酸鹼≦200°C

記號 / 內徑	A	MM	KK	B	C	DD	EA	EE	H	K	LL	P	RR	VF	WF	YP	ZJ	X	Y
40	24	14	M12×P1.25	32	30	M6×P1.0	52	RC1/4	28	32	92	57	37	9	25	17.5	117	1/3行程+45	60
50	32	19	M16×P1.5	38	36	M6×P1.0	62	RC1/4	28	32	92	57	46	9	25	17.5	117	1/3行程+50	60
63	32	19	M16×P1.5	38	36	M8×P1.25	75	RC3/8	31	32	95	60	56	9	25	17.5	120		
80	40	23	M20×P1.5	47	43	M10×P1.5	94	RC3/8	31	38	107	64	70	14	35	21.5	142	1/3行程+55	70
100	40	23	M20×P1.5	47	43	M10×P1.5	114	RC1/2	39	38	115	72	84	14	35	21.5	150		

⚠ 註:其它配件外部尺寸圖，請依照ALA複動氣缸 *P.022～P.033*

AMR 軸不旋轉米字管標準氣缸

- 一般標準型(圓軸)氣缸, 作動時因流體的流動與摩擦因素, 會造成軸心自轉. 若軸心改為非圓形即可避免
- 軸不旋轉氣缸採用四角形(或六角形)搭配四角形(或六角形)襯套及軸封
- 符合ISO-6431規範

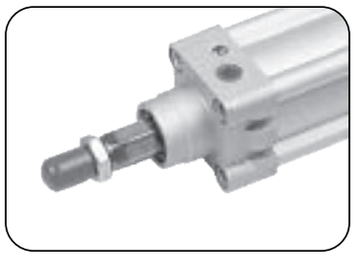

成品訂購表示

AMR	A		SD	50	100ST			T×n
氣缸系列	氣缸種類	氣缸形式	安裝形式	內徑	行程	連結座	軸端接頭	感應開關
軸不旋轉米字管標準氣缸	A:複動氣缸 C:雙軸氣缸 D:雙軸前進可調氣缸	空白:標準品(無感應) G:感應式 H:軸附防塵套 J:耐熱/耐酸鹼	SD:標準型 FA:前法蘭型 FB:後法蘭型 LB:軸向腳座型 TA:前砲耳型 TB:後砲耳型 TC:中間砲耳型 CA1:單山型 CB1:雙山型	32:32mm 40:40mm 50:50mm 63:63mm 80:80mm 100:100mm	無標準行程	標準品:不附連結座 CB1-BK:雙山寬溝連結座 TA/TB/TC-BK 砲耳型連結座 CA1+CB1+PIN 單山+雙山+銷	標準品:不附軸接頭 Y:Y接頭 PHS:魚眼接頭 KGT:浮動接頭	規格:JFS01 T:2條出線,標準線長2米(注:常用規格) P:PNP,3條出線,標準線長2米 N:NPN,3條出線,標準線長2米 n:數量 註:訂單有G記號,沒有Txn記號:表示氣缸只附感應磁石,不附感應開關 JFS01

⚠空白欄:表示標準品,訂購時無需標注

備註:TC如需加感應開關,行程需100ST以上(不包含100ST)。

內部構造與零件名稱

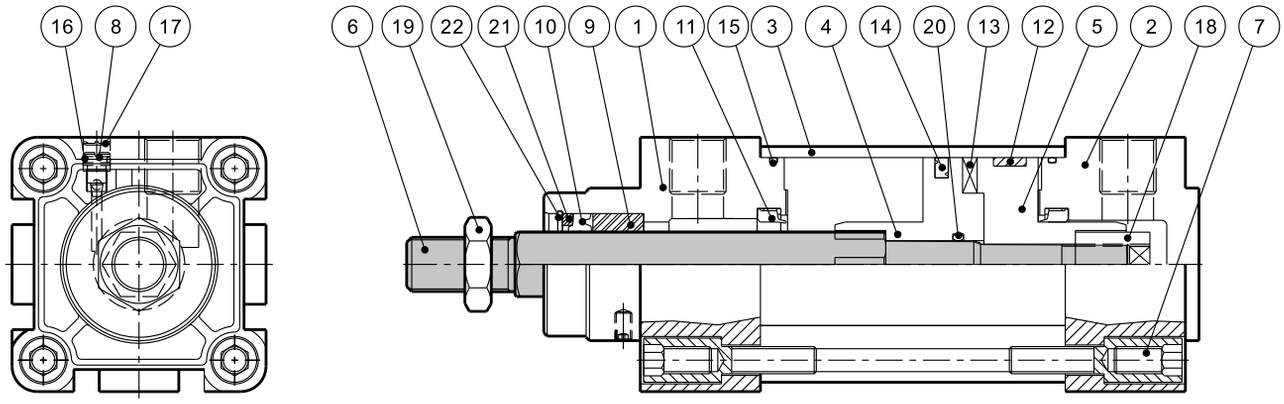

記號	零件名稱	數量	記號	零件名稱	數量
①	前蓋	1	⑫	活塞耐磨環	1
②	後蓋	1	⑬	感應磁石	1
③	缸管	1	⑭	活塞封套	1
④	前活塞	1	⑮	端蓋O型環	2
⑤	後活塞	1	⑯	緩衝螺絲O型環	2
⑥	軸心	1	⑰	緩衝螺絲固定墊片	1
⑦	端蓋鎖緊螺絲	8	⑱	活塞鎖緊螺帽	1
⑧	緩衝螺絲	2	⑲	軸帽	1
⑨	襯套	1	⑳	活塞O型環	1
⑩	前蓋封套	1	㉑	軸封墊片	1
⑪	緩衝封套	2	㉒	軸封扣環	1

外部尺寸圖

●AMR-A 軸不旋轉米字管標準氣缸

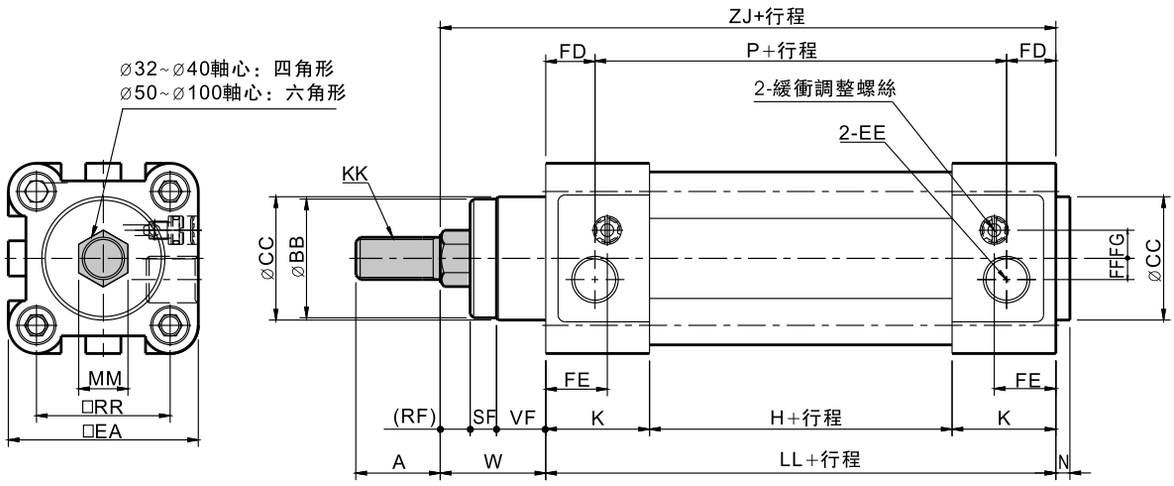

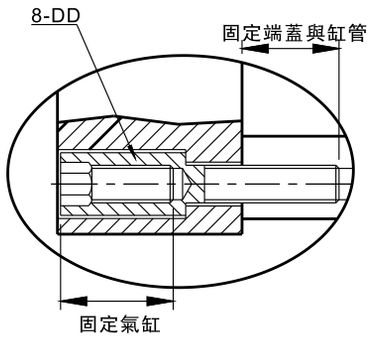

記號 / 內徑	MM	KK	A	BB	CC	VF	SF	W	EE	RR	EA	DD	LL	K
32	□ 10	M10x1.25	22	28.7	30	14	4	26	G1/8	32.5	46	M6×1.0	94	25
40	□ 14	M12x1.25	24	33.7	35	14	7.5	30	G1/4	38	54	M6×1.0	105	29.5
50	⬡ 19	M16x1.5	32	37.3	40	16	12	37	G1/4	46.5	64	M8×1.25	106	29.5
63	⬡ 19	M16x1.5	32	42.3	45	16	12.5	37	G3/8	56.5	75	M8×1.25	121	35.5
80	⬡ 23	M20x1.5	40	43	45	20	15	46	G3/8	72	93	M10×1.5	128	36
100	⬡ 23	M20x1.5	40	53	55	20	18	51	G1/2	89	110	M10×1.5	138	39

記號 / 內徑	H	P	ZJ	N	FD	FE	FF	FG	RF
32	44	63	120	4	15.5	18	5	6	8
40	46	77	135	4	14	17.5	6	8	8.5
50	47	78	143	4	14	19	8.5	10	9
63	50	87	158	4	17	23.5	10	12.5	8.5
80	56	95.2	174	4	16.4	26.9	8	12.5	11
100	60	100.4	189	4	18.8	26.8	10	11.8	13

⚠ 註:其它配件外部尺寸圖，請依照AMA複動氣缸 *P.104～P.117*

JIR 軸不旋轉薄型氣缸

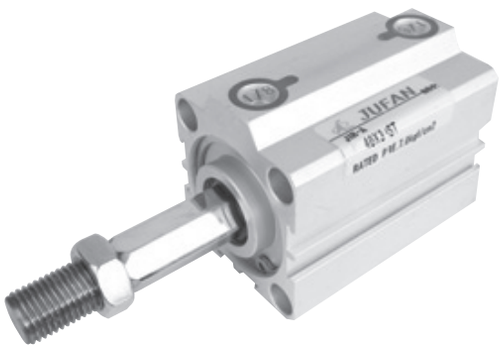

- 一般標準型(圓軸)氣缸, 作動時因流體的流動與摩擦因素, 會造成軸心自轉. 若軸心改為非圓形即可避免.
- 軸不旋轉氣缸採用四角形(或六角形)搭配四角形(或六角形)襯套及軸封.

內牙

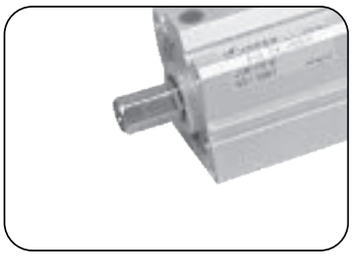

外牙

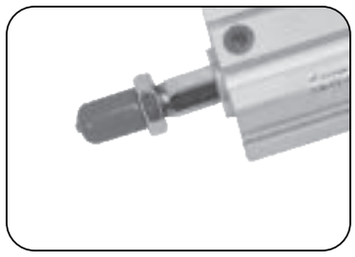

成品訂購表示

JIR	A			IN	50	100ST		
氣缸系列	氣缸種類	氣缸形式	安裝形式	軸牙形式	內徑	行程	可調行程	軸端接頭
軸不旋轉薄型氣缸	A:複動氣缸 C:雙軸氣缸 D:雙軸前進可調氣缸	空白:標準品(無感應) G:感應式	SD:標準型 FA:前法蘭型 FB:後法蘭型 LB:軸向腳座型 CB:雙山型	IN:內牙 EX:外牙	20:20 mm 25:25 mm 32:32 mm 40:40 mm 50:50 mm 63:63 mm 80:80 mm 100:100mm	無標準行程	標準規格:(25mm和50 mm) 注:限JIR-D雙軸前進可調整氣缸	標準品:不附軸接頭 PHS:魚眼接頭 KGT:浮動接頭

⚠空白欄:表示標準品,訂購時無需標注

內部構造與零件名稱

● JIR- EX 外牙型

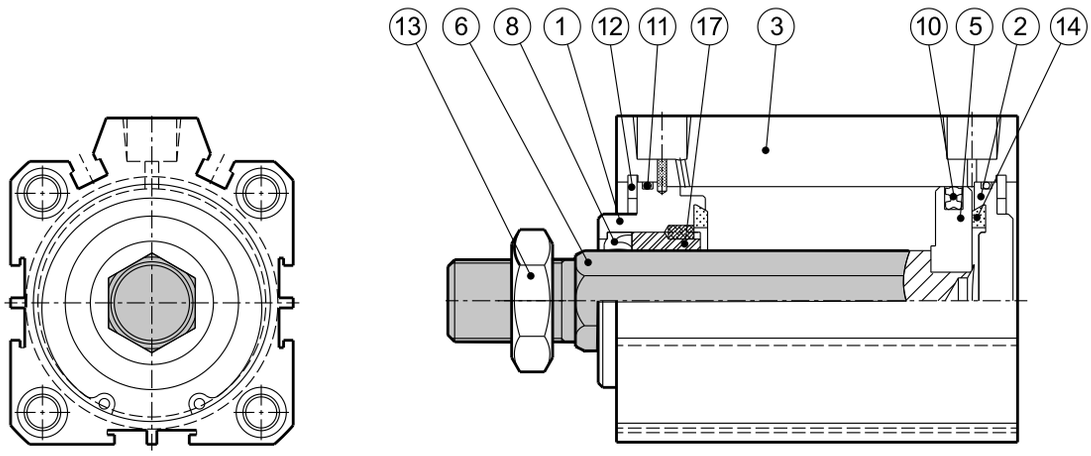

● JIR- IN 內牙型

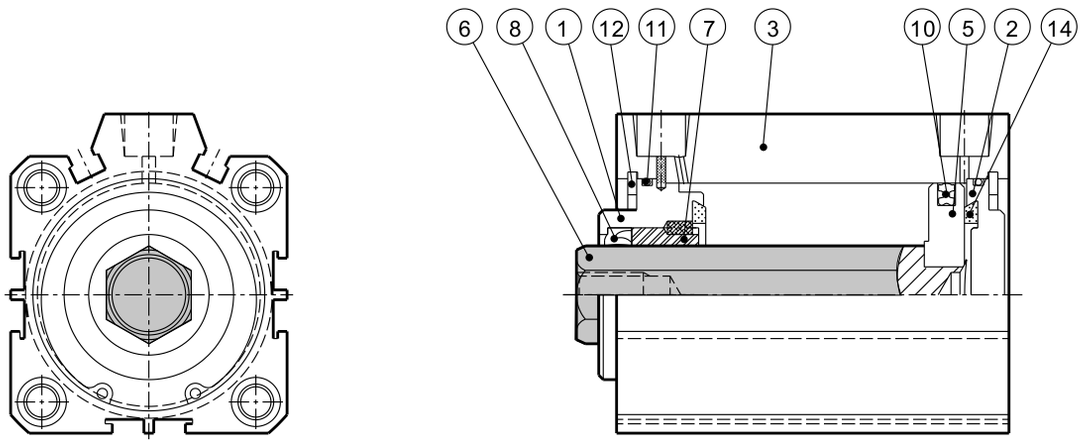

記號	零件名稱	數量	記號	零件名稱	數量
①	前蓋	1	⑧	前蓋封套	1
②	後蓋	1	⑩	活塞封套	1
③	缸體	1	⑪	端蓋O型環	2
⑤	活塞	1	⑫	C型扣環	2
⑥	軸心	1	⑬	軸帽	1
⑦	襯套	1	⑭	緩衝片	2

外部尺寸圖

● JIR-A-EX 複動外牙

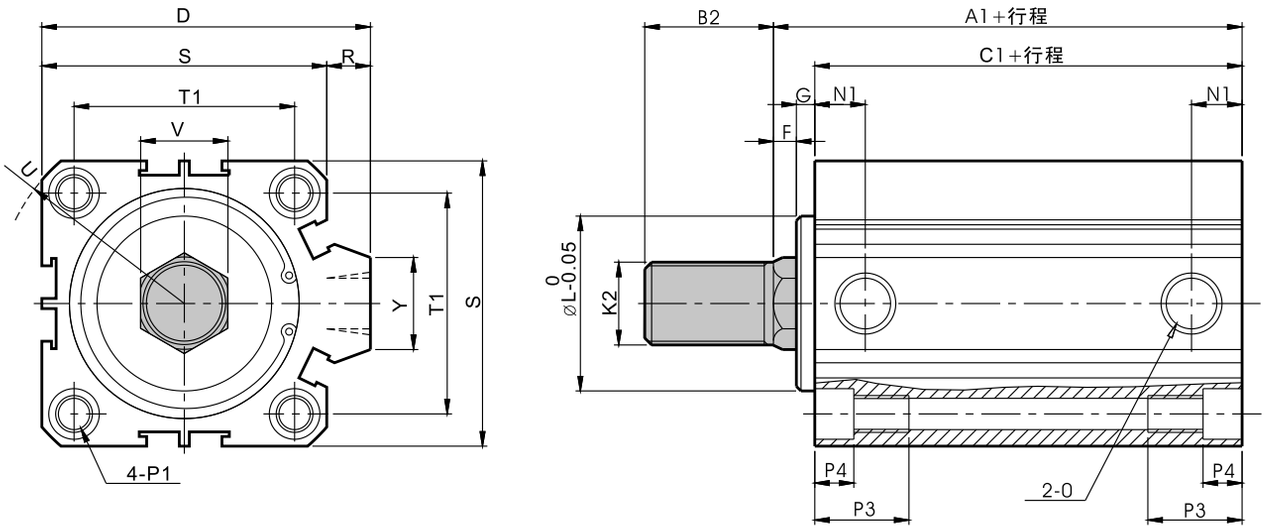

記號 / 內徑	V	K2	B2	L	G	F	T1	S	D	P1
20	□ 7.4	M6x1.0	15	19	1.5	4	24	34	36	∅**4.3**通孔,∅**6**沉頭(二面) **M5x0.8**(二面)
25	□ 7.4	M6x1.0	17	20	2.5	3.5	28	40	42	∅**5.2**通孔,∅**8**沉頭(二面) **M6x1.0**(二面)
32	□ 10	M10x1.25	18	24	3	4	34	44	50	∅**5.2**通孔,∅**8**沉頭(二面) **M6x1.0**(二面)
40	⬡ 14	M14x1.5	28	28	3	4	40	52	58.5	∅**6.8**通孔,∅**10**沉頭(二面) **M8x1.25**(二面)
50	⬡ 19	M18x1.5	28	38	4	5	48	62	70.5	∅**6.8**通孔,∅**11**沉頭(二面) **M8x1.25**(二面)
63	⬡ 19	M18x1.5	28	40	4	5	60	75	84.5	∅**6.8**通孔,∅**11**沉頭(二面) **M8x1.25**(二面)
80	⬡ 23	M22x1.5	33	45	5	6	74	94	104	∅**10.4**通孔,∅**14**沉頭(二面) **M12x1.75**(二面)
100	⬡ 23	M26x1.5	33	55	5	7	90	114	124	∅**12.5**通孔,∅**17.5**沉頭(二面) **M14x2.0**(二面)

記號 / 內徑	O	N1	P3	P4	R	Y	A1	C1	U
20	M5x0.8	7	10.5	3.5	2	10	45	39.5	R22
25	M5x0.8	8	14.5	5.5	2	10	47	41	R25
32	RC1/8	9	14.5	5.5	6	16	51.5	44.5	R29.5
40	RC1/8	9.5	19.5	7.5	6.5	16	53	46	R35
50	RC1/4	10	20.5	8.5	8.5	20	57	48	R41.5
63	RC1/4	11	20.5	8.5	9.5	20	61	52	R50
80	RC3/8	13.5	28.5	10.5	10	26	72	61	R62
100	RC3/8	18.5	34	13	10	26	83	71	R75

⚠ 註:其它配件外部尺寸圖，請依照JIA複動氣缸 *P.146～P.151*

外部尺寸圖

● JIR-A-IN 複動內牙

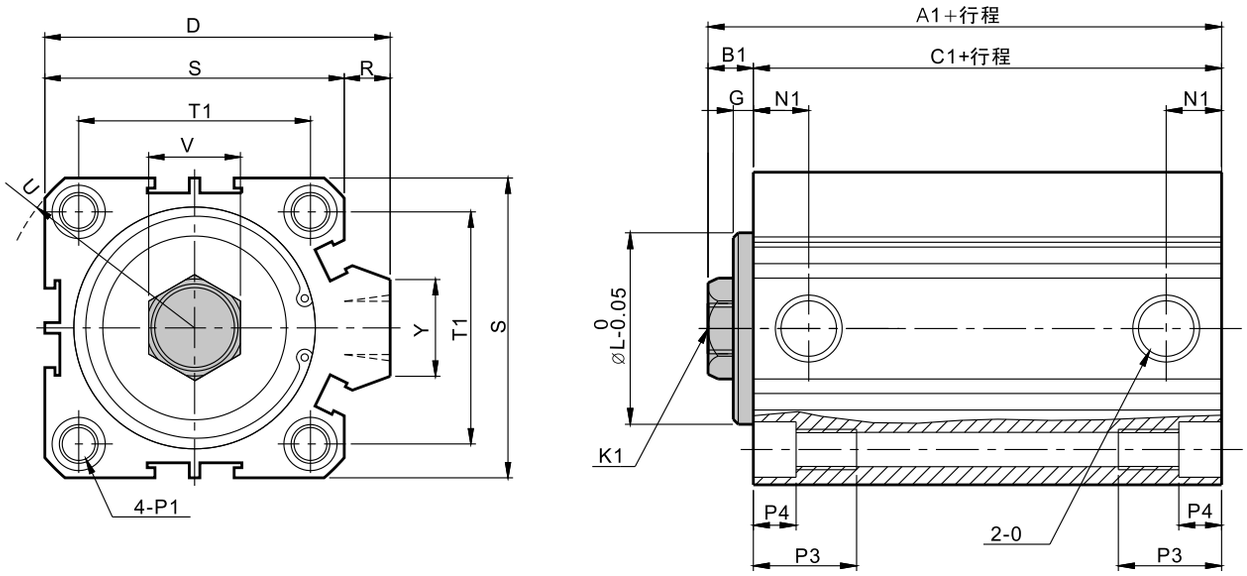

記號 / 內徑	V	K1	L	G	B1	T1	S	D	P1
20	□7.4	M4x0.7-深8	19	1.5	5.5	24	34	36	ø4.3通孔,ø6沉頭(二面) M5x0.8(二面)
25	□7.4	M5x0.8-深10	20	2.5	6	28	40	42	ø5.2通孔,ø8沉頭(二面) M6x1.0(二面)
32	□10	M6x1.0-深12	24	3	7	34	44	50	ø5.2通孔,ø8沉頭(二面) M6x1.0(二面)
40	⬡14	M8x1.25-深12	28	3	7	40	52	58.5	ø6.8通孔,ø10沉頭(二面) M8x1.25(二面)
50	⬡19	M10x1.5-深15	38	4	9	48	62	70.5	ø6.8通孔,ø11沉頭(二面) M8x1.25(二面)
63	⬡19	M10x1.5-深15	40	4	9	60	75	84.5	ø6.8通孔,ø11沉頭(二面) M8x1.25(二面)
80	⬡23	M14x1.5-深20	45	5	11	74	94	104	ø10.4通孔,ø14沉頭(二面) M12x1.75(二面)
100	⬡23	M18x1.5-深20	55	5	12	90	114	124	ø12.5通孔,ø17.5沉頭(二面) M14x2.0(二面)

記號 / 內徑	O	N1	P3	P4	R	Y	A1	C1	U
20	M5x0.8	7	10.5	3.5	2	10	45	39.5	R22
25	M5x0.8	8	14.5	5.5	2	10	47	41	R25
32	RC1/8	9	14.5	5.5	6	16	51.5	44.5	R29.5
40	RC1/8	9.5	19.5	7.5	6.5	16	53	46	R35
50	RC1/4	10	20.5	8.5	8.5	20	57	48	R41.5
63	RC1/4	11	20.5	8.5	9.5	20	61	52	R50
80	RC3/8	13.5	28.5	10.5	10	26	72	61	R62
100	RC3/8	18.5	34	13	10	26	83	71	R75

⚠ 註:其它配件外部尺寸圖，請依照JIA複動氣缸 *P.146～P.151*

SUR 軸不旋轉圓型氣缸

- 一般標準型(圓軸)氣缸, 作動時因流體的流動與摩擦因素, 會造成軸心自轉. 若軸心改為非圓形即可避免.
- 軸不旋轉氣缸採用四角形(或六角形)搭配四角形(或六角形)襯套及軸封.
- 符合日本JIS規範

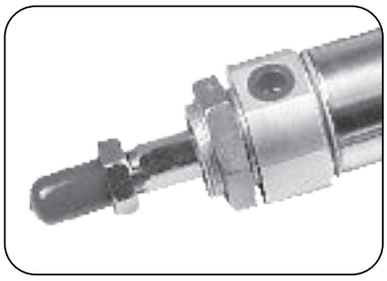

成品訂購表示

SUR	A		CA	25	100ST				T×n
氣缸系列	氣缸種類	氣缸形式	安裝形式	內徑	行程	連結座	軸端接頭	可調行程	感應開關
軸不旋轉圓型氣缸	A: 複動氣缸 C: 雙軸氣缸 D: 前進可調行程氣缸	空白:標準品(無感應) G:感應型 H:軸附防塵套	CA:標準型 FA:前法蘭型 FB:後法蘭型 LB:軸向腳座型	20:20mm 25:25mm 32:32mm 40:40mm	無標準行程	標準品:不附連結座 CABK 限:複動型	標準品:不附軸接頭 Y: Y接頭附銷 PHS:魚眼接頭 KGT:浮動接頭	標準規格:(25mm和50 mm) 注:限SUR-D雙軸前進可調整氣缸	規格:JFS01 T:2條出線, 標準線長2米(注:常用規格) P:PNP,3條出線, 標準線長2米 N:NPN,3條出線, 標準線長2米 n:數量 註:訂單有G記號,沒有Txn記號:表示氣缸只附感應磁石,不附感應開關 JFS01

⚠空白欄:表示標準品,訂購時無需標注

內部構造與零件名稱

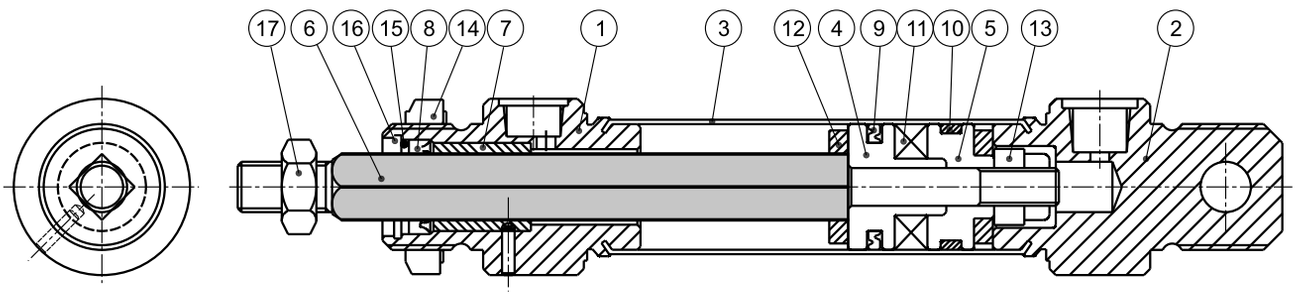

記號	零件名稱	數量	記號	零件名稱	數量	記號	零件名稱	數量	記號	零件名稱	數量
①	前蓋	1	⑥	活塞桿	1	⑪	感應磁石	1	⑯	C型扣環	1
②	後蓋	1	⑦	粉末銅襯	1	⑫	PU墊片	2	⑰	軸帽	1
③	缸管	1	⑧	活塞桿封套	1	⑬	防鬆螺帽	1			
④	前活塞	1	⑨	活塞封套	1	⑭	蓋帽	1			
⑤	後活塞	1	⑩	活塞耐磨環	1	⑮	軸封墊片	1			

外部尺寸圖

● SUR-A 複動標準型

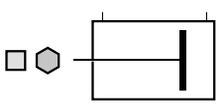

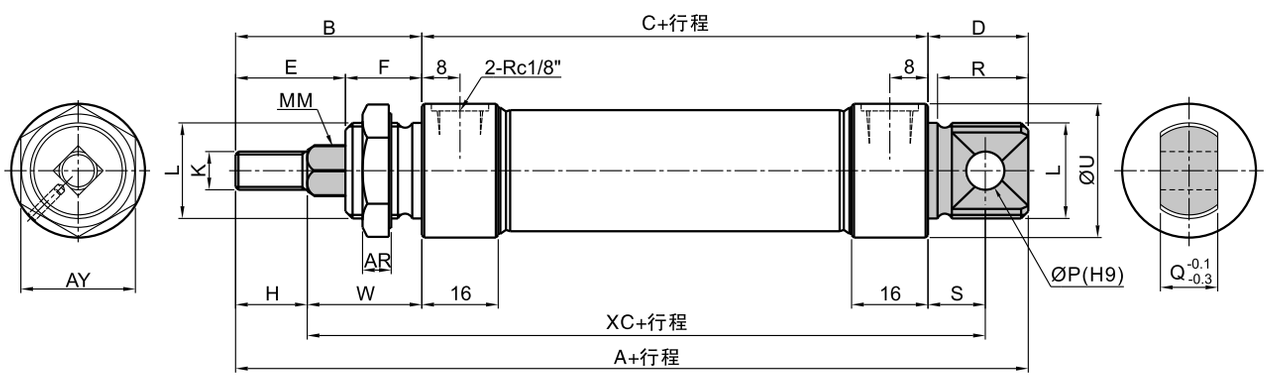

記號 / 內徑	A	B	C	D	E	F	H	K	L	P	Q	R	S	U	MM	W	XC	AR	AX
20	136	39	76	21	23	16	15	M8x1.25	M20x1.5	8	12	19	12	28	□7.4	24	112	6	24
25	141	44	76	21	26	18	18	※M8x1.25	M22x1.5	8	12	19	12	31	□7.4	26	114	7	26
32	154	51	76	27	31	20	23	M10x1.25	M27x2	10	20	25	15	37	□10	28	119	8	32
40	156	53	76	27	31	22	23	M12x1.25	M33x2	10	20	25	15	46	⬡14	30	121	8	38

⚠ 註:其它配件外部尺寸圖，請依照SUA複動氣缸 *P.204～P.209*